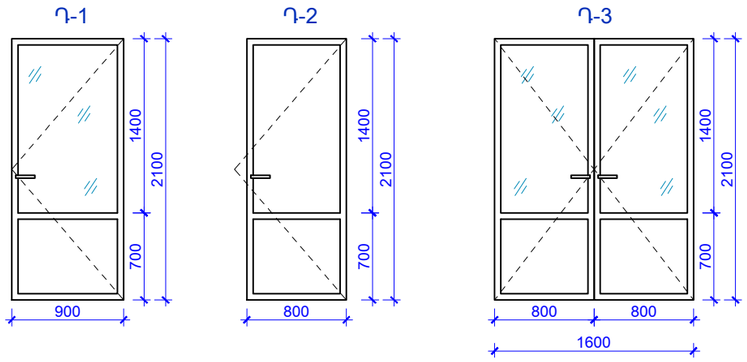

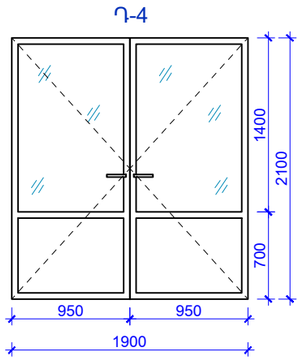

ԴՌՆԵՐԻ ՄԱՍՆԱԳԻՐ

NN	ՆՇՈՒԹԸ	ԼԱՅՆ (մ)	ԲԱՐՁՐՈՒԹ (մ)	ՔԱՆԱԿ (հատ)	ԸՆԴՀԱՆՈՒՐ ՄԱԿԵՐԵՍ (մ2)	ՈՐԻՑ ԱՆՇԱՐԺ ՎԵՐՆԱՄԵՐԿՈՎ (մ2)	ԱՐԳԵԼԱԿԻՉ (հատ)	ՇԵՂՊԵՐԻ ԳՏԱՀԻ ՄԱՍՆ ԵՎ ՆԵՐԿՈՒՄԻ ԼԱՅՏՔՈՎ (մ2)	ՇԵՂՊԵՐԻ ՑՈՒՑԱԿԻ ՄԱՍՆ ԵՎ ՆԵՐԿՈՒՄԻ ԼԱՅՏՔՈՎ (մ2)
Դ-1	ՄԴՖ ներքին ապակեպատ դուռ	0.9	2.1	28	52.9	-	28	28.6	-
Դ-2	ՄԴՖ ներքին խուլ դուռ	0.8	2.1	22	37.0	-	22	22.0	-
Դ-3	ՄԴՖ ներքին ապակեպատ դուռ	1.6	2.1	5	16.8	-	10	14.5	-
Դ-4	ՄԴՖ ներքին ապակեպատ դուռ	1.9	2.1	3	12.0	-	6	9.1	-
ԸՆԴԱՄԵՆԸ							66	74.2	-

ԱԼՅՈՒՄԻՆԵ ԴԵԿՈՐԱՏԻՎ ԲԱԶՐԻՔ

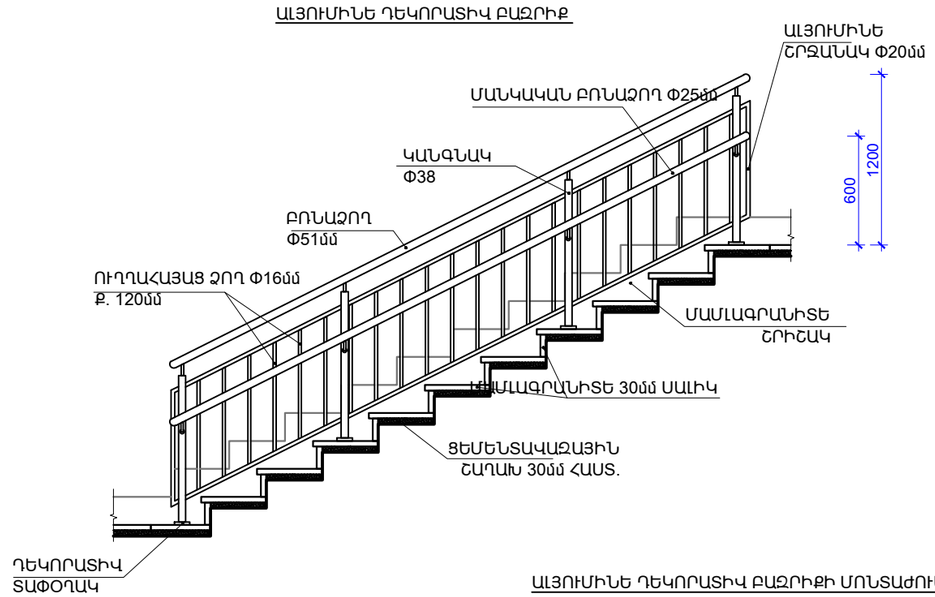

ԱԼՅՈՒՄԻՆԵ ԴԵԿՈՐԱՏԻՎ ԲԱԶՐԻՔԻ ՄՈՆՏԱԺՈՒՄ - 53.6գմ

ԾԱՆՈԹՈՒԹՅՈՒՆ

1. ԴՌՆԵՐԸ ՊԱՏՎԻՐԵԼՈՒՑ ԱՌԱՋ ՃՇՏԵԼ ՉԱՓԵՐՆ ԸՍՏ ԲԱՑՎԱԾՔՆԵՐԻ:
2. ԲՈԼՈՐ ՆԵՐՔԻՆ ԴՌՆԵՐԸ ԻՐԱԿԱՆԱՑՆԵԼ ԱՌԱՆՑ ՇԵՄԵՐԻ:
3. ԱՐՏԱՔԻՆ ԵՎ ՆԵՐՔԻՆ ԲՈԼՈՐ ԴՌՆԵՐԻ ՀԱՄԱՐ ՆԱԽԱՏԵՍՎԱԾ ԵՆ ԲՈՆԱԿ ՓԱԿԱՆՆԵՐ, ԻՍԿ ԲԱՑՎՈՂ ՓԵՂԿԵՐԻ ՀԱՄԱՐ ՆԱԽԱՏԵՍԵԼ ԱՐԳԵԼԱԿԻՉՆԵՐ:

ԾՐԱԳՐԻ ԱՌԱՋԱԴՐԱՆՔ՝ TAN-07				ԹԱԼԻՆԻ ԹԻՎ 3 ՄԱՆԿԱՊԱՐՏԵԶԻ ՎԵՐԱԿԱՌՈՒՑՈՒՄ			
				ՃԱՐՏԱՐԱՊԵՏԱԿԱՆ ԼՈՒԾՈՒՄՆԵՐ	ՓՈՒԼ	ԹԵՐԹ	ԹԵՐԹԵՐ
					ԱՆ	ՃԼ-21	33
ՆԱԽԱԳԾ.	Տ. ԱՂԱՍԱՐՅԱՆ			ՆԵՐՔԻՆ ԴՌՆԵՐԻ ՄԱՍՆԱԳԻՐ	INTER energie	ԻՆՏԵՐ էներգիա ՍՊԸ	
ՆԱԽԱԳԾ.	Թ. ՀՄԱՅԱԿՅԱՆ						
ՆԳՃ	Գ. ՀՈՎՀԱՆՆԻՍՅԱՆ						
ՊԱՇՏՈՆ	ԱԶԳԱՆՈՒՆ	ՍՏՈՐԱԳՐ.					